TECE Datablad

TECEprofil ramme for vask
Opprettet: 2023-03-09
Revidert: 2026-01-07
TECE Produktdatablad - NRF 6122389

TECEprofil ramme for vask

Produktbeskrivelse

Mål (mm)

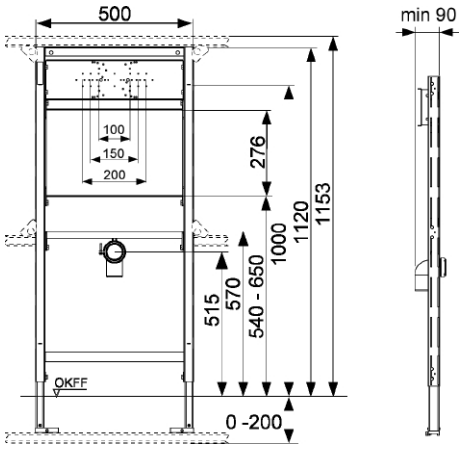

Tekniske data

- Justerbare ben 0200 mm
- Installasjonshøyde 1120 mm
-

Leveranseomfang

- Selvbærende monteringsfixtur
- Treplate og stålplate for montering av veggfester og porselen
- Avløpsbend DN40/50 med gummimuff

Tece Norge AS Snipetjernveien 4, N-1405 LANGHUS
Tel: 915 03 654 post@tece.no

Bestilles separat

- 2 par veggfester, NRF 6122322
-